A：4芯航插YD28J4

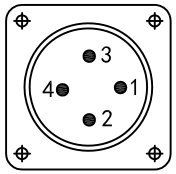

B：15芯航插YD28J15

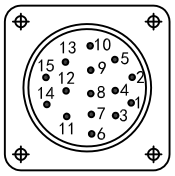

C：7芯航插YD28J7

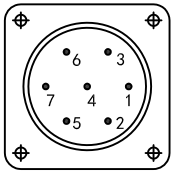

D：3芯航插座

安装尺寸	常规L1	带制动L2
L(mm)	179	205

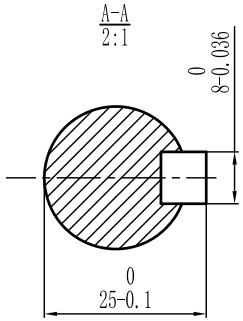

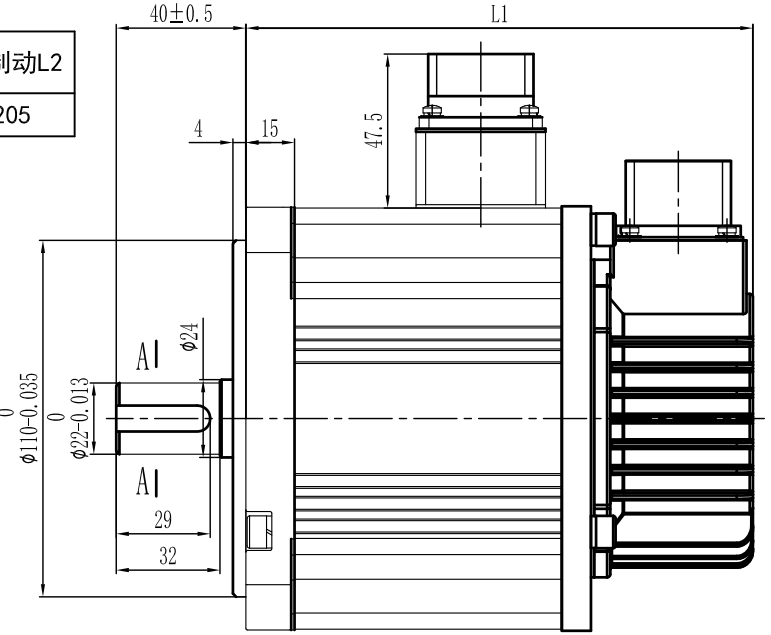

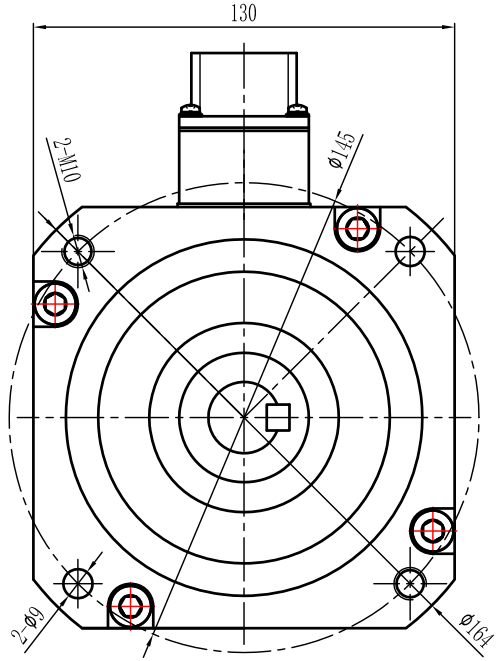

A：动力连接器接线顺序				
位号	1	2	3	4
信号	PE	U	V	W

D：制动连接器接线顺序		
位号	1	2
信号	DC24V	

B：增量式编码器连接器接线顺序									
位号	4	7	5	8	6	9	10	13	
信号	A+	A-	B+	B-	Z+	Z-	U+	U-	
位号	11	14	12	15	2	3	1		
信号	V+	V-	W+	W-	5V	GND	PE		
B：省线式编码器连接器接线顺序									
位号	4	7	5	8	6	9	2	3	1
信号	A+	A-	B+	B-	Z+	Z-	5V	GND	PE
C：绝对值编码器连接器接线顺序									
位号	1	7	5	3	2	6	4		
信号	PE	5V	GND	E+	E-	SD+	SD-		

技术要求：

1、未注尺寸公差按GB/T 1804-m及GB/T 1184-H

额定电压	220	V AC
额定功率	1.5	KW
额定转矩	9.6	N.m
最大转矩	28.8	N.m
额定转速	1500	rpm
最高转速	2000	rpm
额定电流	9.1	A
最大电流	26.2	A
线反电势常数	73	V/krpm
线电阻	0.97	Ω
线电感	14.4	mH
转动惯量	9.6	$\times 10^{-4}$/kg.m2
转动惯量[抱闸]	10.8	$\times 10^{-4}$/kg.m2
转矩系数	1.05	N.m/A
极对数	4	对
电机绝缘等级	Class F	
电机防护等级	IP65	

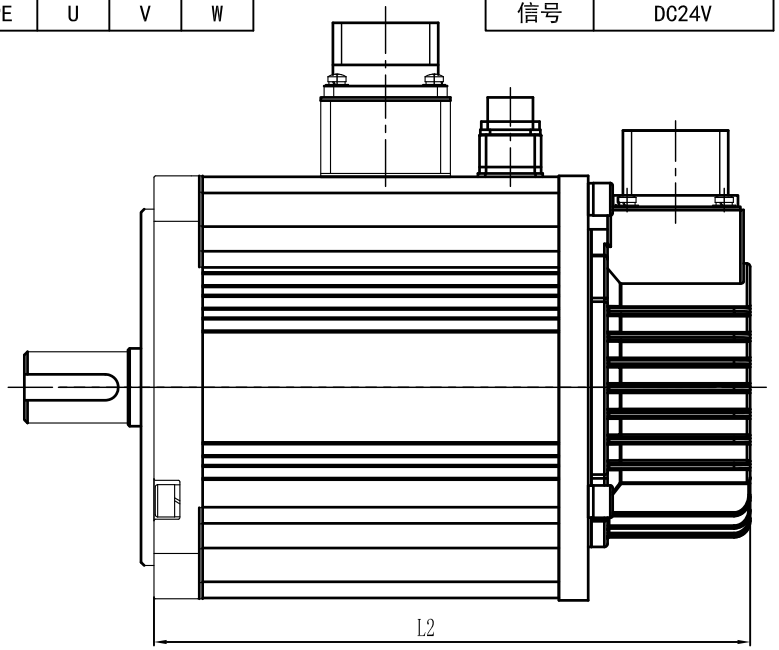

杭州之山智控技术有限公司
Hangzhou ZhiShan Control Technology Co.,LTD

设 计			名 称	M系列130E-1.5KW	
审 核			型 号	130EST-M09615	
批 准				版本：A0	页码：1-1